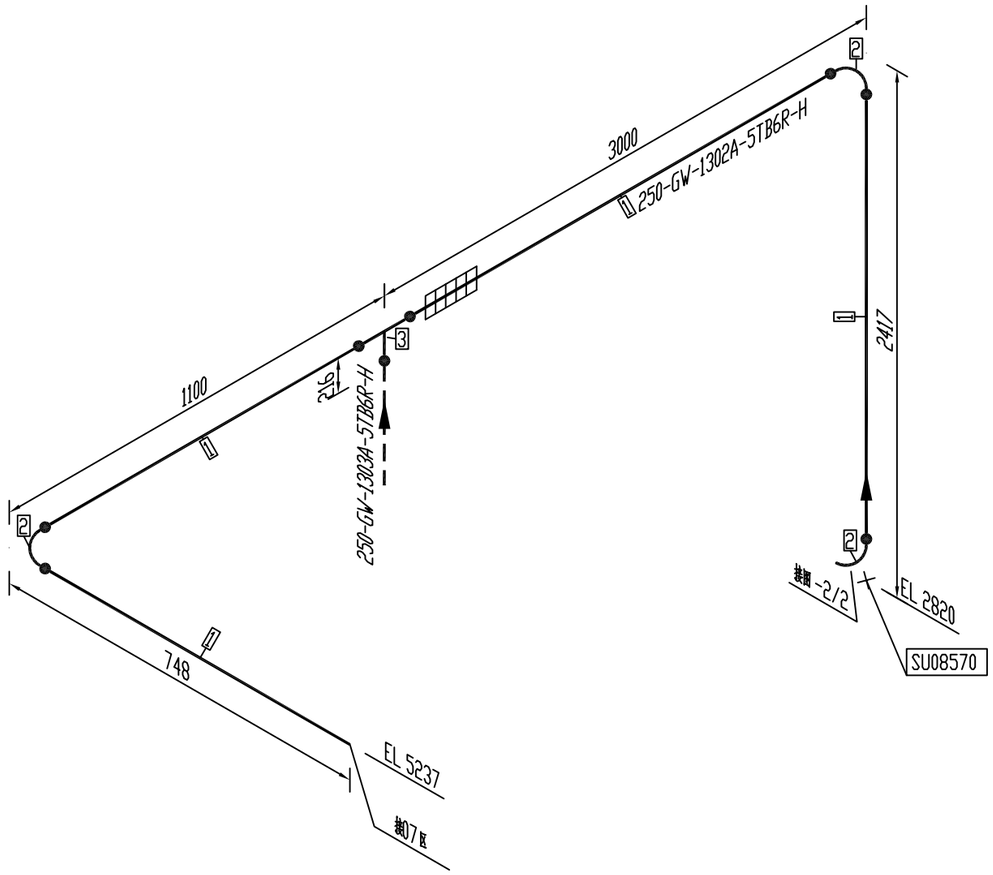

编号	名称规格	材料	标准型号	数量	单位	备注
4	保温材料 φ273x90	硅酸铝				
3	等径三通 -DN250-Sch80	20	SH/T 3408-2012	1	个	GB/T8163
2	90°长半径弯头 -DN250-Sch80	20	SH/T 3408-2012	3	个	GB/T8163
1	输送流体用无缝钢管 DN250-Sch80	20	SH/T 3405-2012	4.93	米	GB/T8163 SMLS

说明：

1、图中尺寸均以毫米计。

2、图中标高为相对标高，室外地坪标高EL0.00相当于绝对标高1181.8米。

3、管道等级为2B5、2C3、2C4、2C5、3C4、5H1等级的管道不论壁厚多少，焊缝均应进行应力消除要求。

操作温度 ℃	操作压力MPa	设计温度 ℃	设计压力MPa	管线起点	管线终点	介质	管路等级	伴热	热处理	管道级别
240	3.6	183	4	P-203A	SR-201A	灰水	5TB6R			

宁波安泰环境化工工程设计有限公司
NINGBO AT&M ENVIRONMENTAL CHEMICAL ENGINEERING DESIGN CO，LTD

设计经理		2024.05.24	张掖市晋昌源煤业有限公司 20万吨/年中温焦油加氢处理项目 24000Nm3/h水煤浆装置 水煤浆泵房及制浆区（05区）	项目号 15033
审定				单元号 140
审核		2024.05.24		专业 配管
校核		2024.05.24		设计阶段 详细工程设计
设计		2024.05.24	管号 GW-1302A-H	比例
描图或上机			本图图号	第 1 张 共 2 张

会签栏

专业	签名	日期

取证单位 宁波安泰环境化工工程设计有限公司
证书编号 甲级 A133010771
发证部门 中华人民共和国住房和城乡建设部

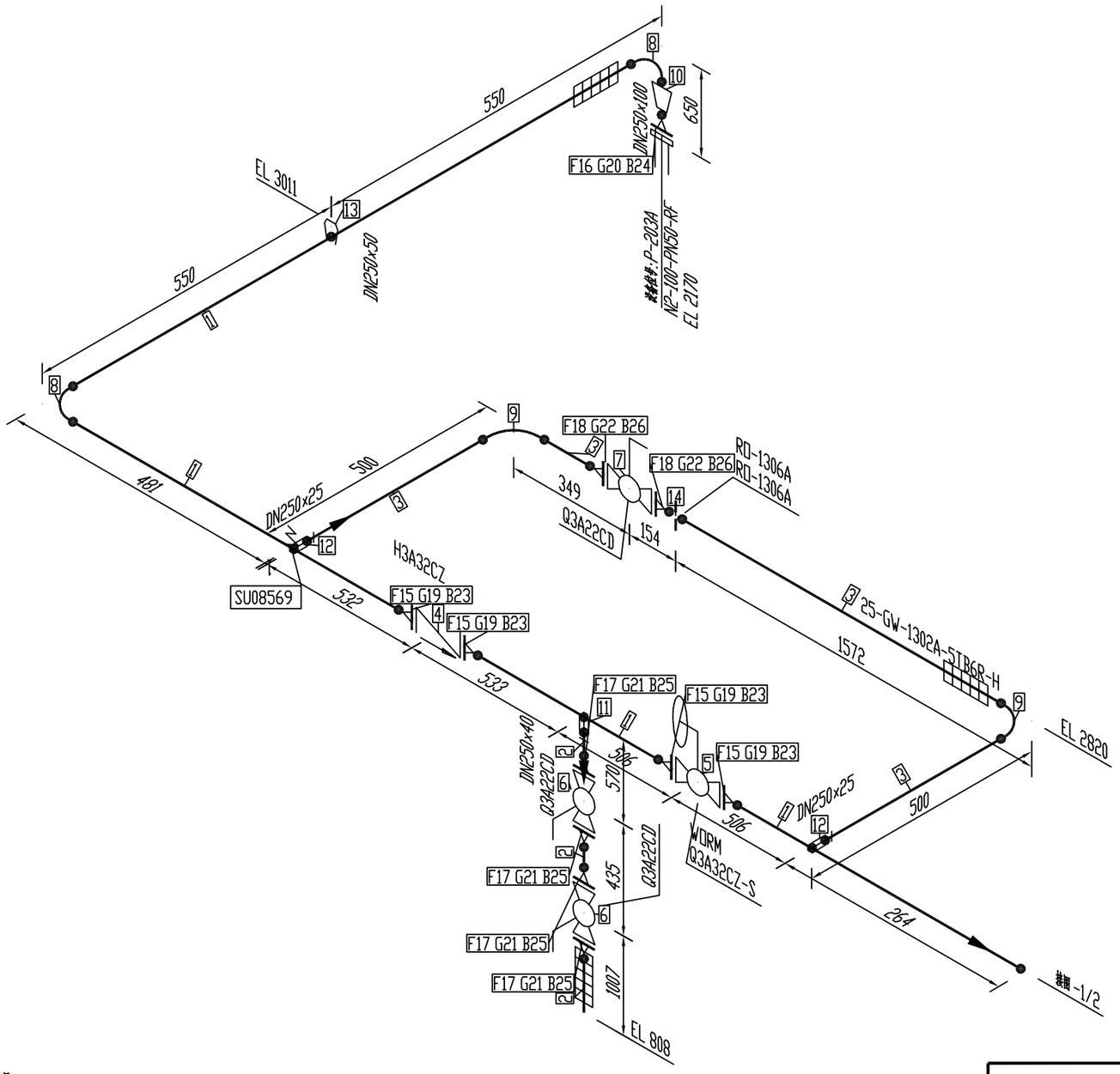

编号	名称规格	材料	标准型号	数量	单位	备注
29	保温材料 Φ33x60	硅酸铝				
28	保温材料 Φ48x60	硅酸铝				
27	保温材料 Φ273x90	硅酸铝				
26	全螺纹螺柱/螺母M16X90 双	35CrMoA/35#	SH/T 3404-2013	8	付	GB/T3077/GB/T699
25	全螺纹螺柱/螺母M20X105 双	35CrMoA/35#	SH/T 3404-2013	16	付	GB/T3077/GB/T699
24	全螺纹螺柱/螺母M20X125 双	35CrMoA/35#	SH/T 3404-2013	8	付	GB/T3077/GB/T699
23	全螺纹螺柱/螺母M27X175 双	35CrMoA/35#	SH/T 3404-2013	64	付	GB/T3077/GB/T699
22	带外环型缠绕式垫片 GSW-PN50-DN25-B226	柔性石墨/06Cr19Ni10	SH/T 3407-2013	2	片	
21	带外环型缠绕式垫片 GSW-PN50-DN40-B226	柔性石墨/06Cr19Ni10	SH/T 3407-2013	4	片	
20	带外环型缠绕式垫片 GSW-PN50-DN100-B226	柔性石墨/06Cr19Ni10	SH/T 3407-2013	1	片	
19	带外环型缠绕式垫片 GSW-PN50-DN250-B226	柔性石墨/06Cr19Ni10	SH/T 3407-2013	4	片	
18	对焊型法兰 PN50-DN25-WN/FLRF-XXS	ASTM A105	SH/T 3406-2013	2	片	
17	对焊型法兰 PN50-DN40-WN/FLRF-XXS	ASTM A105	SH/T 3406-2013	4	片	
16	对焊型法兰 PN50-DN100-WN/FLRF-Sch80	ASTM A105	SH/T 3406-2013	1	片	
15	对焊型法兰 PN50-DN250-WN/FLRF-Sch80	ASTM A105	SH/T 3406-2013	4	片	
14	限流孔板-PN5.0-DN25-RO-1306A	20号钢	RO-1306A	1	个	
13	加强管接头 -DN250×50-Sch80×Sch160	20	GB/T19326-2003 NB/T47008	1	个	
12	单承口管堵 SHC-DN250×25-Sch80×CL9000	20	SH/T 3410-2012	2	个	NB/T47008
11	单承口管堵 SHC-DN250×40-Sch80×CL9000	20	SH/T 3410-2012	1	个	NB/T47008
10	同心异径管 -DN250×100-Sch80×Sch80	20	SH/T 3408-2012	1	个	GB/T8163
9	90°长半径弯头 -DN25-XXS	20	SH/T 3408-2012	2	个	GB/T8163
8	90°长半径弯头 -DN250-Sch80	20	SH/T 3408-2012	2	个	GB/T8163
7	球阀 Q3A22CD DN25	ASTM A105,TRIM:STL		1	个	REGULAR PORT,SIDE EN
6	球阀 Q3A22CD DN40	ASTM A105,TRIM:STL		2	个	REGULAR PORT,SIDE EN
5	球阀 Q3A32CZ-S DN250	A216 WCB,TRIM:316+STL		1	个	REGULAR PORT,SIDE EN
4	止回阀 H3A32CZ DN250	A216 WCB,TRIM:316+STL		1	个	BC-SWING
3	输送流体用无缝钢管 DN25-XXS	20	SH/T 3405-2012	2.32	米	GB/T8163 SMLS
2	输送流体用无缝钢管 DN40-XXS	20	SH/T 3405-2012	1.19	米	GB/T8163 SMLS
1	输送流体用无缝钢管 DN250-Sch80	20	SH/T 3405-2012	1.10	米	GB/T8163 SMLS

说明：

1、图中尺寸均以毫米计。

2、图中标高为相对标高，室外地坪标高EL0.00相当于绝对标高1181.8米。

3、管道等级为2B5、2C3、2C4、2C5、3C4、5H1等级的管道不论壁厚多少，焊缝均应进行应力消除要求。

操作温度 ℃	操作压力MPa	设计温度 ℃	设计压力MPa	管线起点	管线终点	介质	管路等级	伴热	热处理	管道级别
240	3.6	183	4	P-203A	SR-201A	灰水	5TB6R			

宁波安泰环境化工工程设计有限公司
NINGBO AT&M ENVIRONMENTAL CHEMICAL ENGINEERING DESIGN CO，LTD

设计经理		2024.05.24	张掖市晋昌源煤业有限公司 20万吨/年中温焦油加氢处理项目 24000Nm3/h水煤浆装置 水煤浆泵房及制浆区（05区）	项目号 15033
审定				
审核		2024.05.24		单元号 140
校核		2024.05.24		专业 配管
设计		2024.05.24	管号 GW-1302A-H	设计阶段 详细工程设计
描图或上机			本图图号	比例
				第 2 张 共 2 张

专业	签名	日期
会签栏		

取证单位 宁波安泰环境化工工程设计有限公司
证书编号 甲级 A133010771
发证部门 中华人民共和国住房和城乡建设部